Alfa Laval AQ14

Płytowy uszczelkowy wymiennik ciepła do aplikacji HVAC

Wstęp

Alfa Laval AlfaQ™ posiada certyfikat AHRI® na podstawie programu certyfikacji Liquid to Liquid Heat Exchangers (LLHE), który zapewnia wydajność cieplną zgodną ze specyfikacją produktu.

Zaprojektowany z myślą o wysokiej wydajności, model ten zapewnia niebywałą efektywność termiczną. Dostępny jest wybór różnych typów płyt i uszczelnień.

Zastosowania

- HVAC (ogrzewanie, wentylacja, klimatyzacja)

Zalety

- Wysoka efektywność energetyczna – niskie koszty operacyjne
- Łatwa rozbudowa i przebudowa – możliwa modyfikacja wielkości powierzchni wymiany ciepła
- Łatwa instalacja – kompaktowa konstrukcja
- Łatwość wykonywania prac serwisowych – łatwy dostęp do wnętrza w celu inspekcji i czyszczenia, łatwe mycie w systemie CIP
- Dostęp do globalnej sieci serwisowej Alfa Laval

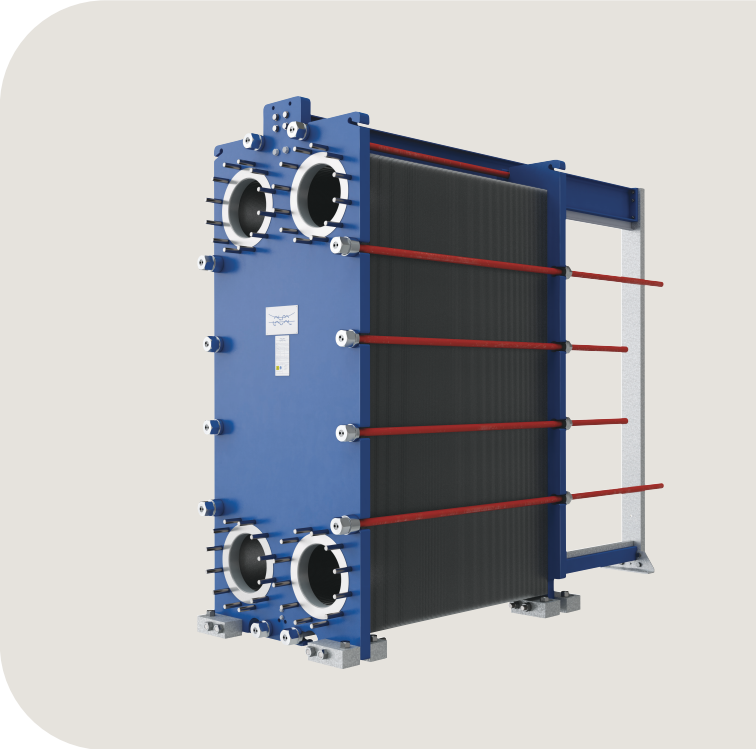

Cechy

Każdy szczegół jest projektowany z dużą starannością, aby zapewnić optymalną wydajność, maksymalny czas pracy i łatwą konserwację. Wybór różnych funkcji; w zależności od konfiguracji niektóre funkcje mogą nie mieć zastosowania:

- Pięciopunktowa regulacja
- Wzmocniony zaczep
- rolka teownika
- Część dystrybucyjna CurveFlow™
- Uszczelka klejona
- Rozdzielacz wzoru płyty PowerArc™
- Mocowanie uszczelek ClipGrip™
- Rowek uszczelki offset
- Nieokrągłe otwory portów OmegaPort™
- Komora wyciekowa
- kasety zmniejszające tarcie
- Trwale zamocowany łeb śruby
- Szczelina na śrubę ściskającą
- Uchwyt do podnoszenia
- Wyłożenie króćców
- Podkładka blokująca
- Osłona śruby ściskającej

Portfolio usług serwisowych Alfa Laval 360°

Nasza szeroka oferta usług serwisowych zapewnia doskonałą wydajność urządzeń Alfa Laval podczas całego cyklu życia produktu. Portfolio usług serwisowych Alfa Laval 360Service obejmuje usługi montażowe, czyszczenie i naprawy, a także części zamienne, dokumentację techniczną i rozwiązywanie problemów. Oferujemy również wymianę, modernizację, monitoring i wiele innych usług.

Aby znaleźć informacje o pełnej ofercie naszych usług serwisowych oraz dane kontaktowe - prosimy odwiedzić stronę www.alfalaval.com/service.

Uwagi ogólne do danych technicznych

- Oferta globalna przedstawiona w tej ulotce może nie być dostępna we wszystkich regionach
- Nie wszystkie kombinacje mogą być możliwe do skonfigurowania

Rysunek wymiarowy

Wymiary mm (cale)

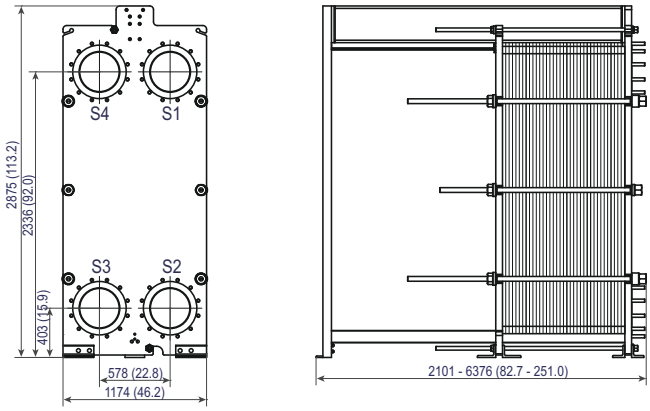

Liczba śrub dociskowych może się różnić w zależności od wartości znamionowej ciśnienia.

Dane techniczne

Płyty	Typ	Wolny kanał, mm (cale)
T35-P	Pojedyncza płyta	3.4 (0.13)

Materiały	
Płyty wymiany ciepła	<2/><2/> 304/304L, 316/316L, 904L, 254 C-276, C-2000 G-30 Ti, TiPd
Uszczelki polowe	NBR, EPDM, FKM
Połączenia kołnierzowe	Stal węglowa Wyłożona metalem: stal nierdzewna, stop C-276, tytan
Rama i płyta dociskowa	Stal węglowa, malowana lakierem epoksydowym

Inne materiały mogą być dostępne na życzenie

Dane robocze

Rama, kod PV	Maks. Ciśnienie projektowe (barg/psig)	Maks. temperatura projektowa (°C/°F)
FL, pvcALS	6.0/87	100/212
FM, pvcALS	10.3/150	120/248
FM, PED	10.3/150	180/356
FG, pvcALS	16.0/232	180/356
FG, ASME	10.3/150	250/482
FG, PED	16.0/232	180/356
FD, pvcALS	25.0/363	180/356
FD, ASME	20.7/300	250/482
FD, PED	25.0/362	180/356
FS, ASME	27.6/400	250/482
FS, PED	30.0/435	180/356

Wyższe parametry w zakresie ciśnienia i temperatury mogą być dostępne na życzenie.

Połączenia kołnierzowe

Model ramowy	Połączenie standardowe
FL, pvcALS	EN 1092-1 DN300 PN10 EN 1092-1 DN350 PN10 ASME B16.5 Class 150 NPS 12 ASME B16.5 Class 150 NPS 14 JIS B2220 10K 300A JIS B2220 10K 350A
FM, pvcALS	EN 1092-1 DN300 PN10 EN 1092-1 DN350 PN10 ASME B16.5 Class 150 NPS 12 ASME B16.5 Class 150 NPS 14 JIS B2220 10K 300A JIS B2220 10K 350A
FM, PED	EN 1092-1 DN300 PN10 EN 1092-1 DN350 PN10 ASME B16.5 Class 150 NPS 12 ASME B16.5 Class 150 NPS 14
FG, pvcALS	EN 1092-1 DN300 PN16 EN 1092-1 DN350 PN16 ASME B16.5 Class 150 NPS 12 ASME B16.5 Class 150 NPS 14 JIS B2220 16K 300A JIS B2220 16K 350A
FG, ASME	ASME B16.5 Class150 NPS 12 ASME B16.5 Class150 NPS 14
FG, PED	EN 1092-1 DN300 PN16 EN 1092-1 DN350 PN16 ASME B16.5 Class 150 NPS 12 ASME B16.5 Class 150 NPS 14
FD, pvcALS	EN 1092-1 DN300 PN25 EN 1092-1 DN350 PN25 ASME B16.5 Class 300 NPS 12 ASME B16.5 Class 300 NPS 14 JIS B2220 20K 300A JIS B2220 20K 350A
FD, ASME	ASME B16.5 Class 300 NPS 12 ASME B16.5 Class 300 NPS 14
FDc, ASME	
FD, PED	EN 1092-1 DN300 PN25 EN 1092-1 DN350 PN25 ASME B16.5 Class 300 NPS 12 ASME B16.5 Class 300 NPS 14
FS, ASME	ASME B16.5 Class 400 NPS 12 ASME B16.5 Class 400 NPS 14
FS, PED	ASME B16.5 Class 300 NPS 12 ASME B16.5 Class 300 NPS 14 ASME B16.5 Class 400 NPS 12 ASME B16.5 Class 400 NPS 14

Standard EN1092-1 jest odpowiednikiem GOST 12815-80 i GB/T 9115.

Certyfikaty

AHRI CERTIFIED™
www.ahridirectory.org
Liquid to Liquid Heat Exchangers
AHRI Standard 400

This document and its contents are subject to copyrights and other intellectual property rights owned by Alfa Laval Corporate AB. No part of this document may be copied, re-produced or transmitted in any form or by any means, or for any purpose, without Alfa Laval Corporate AB's prior express written permission. Information and services provided in this document are made as a benefit and service to the user, and no representations or warranties are made about the accuracy or suitability of this information and these services for any purpose. All rights are reserved.

CHE00133-2-PL

© Alfa Laval Corporate AB

Kontakt z firmą Alfa Laval

Aktualne dane kontaktowe dla wszystkich krajów znajdują się na naszej stronie internetowej: www.alfalaval.com